N 50, Vollintegrierter Geschirrspüler, 60 cm, XXL
S275HAX29E

NEFF
COOKING PASSION SINCE 1877

- √ Gap Light – Ein seitliches Licht zeigt die Aktivität bei integrierten Geschirrspülern an.
- √ VarioScharnier – Die Möbelfront wird nach oben geschoben für problemlosen vollintegrierten Einbau
- √ Chef 70° – das Profi-Programm bei hartnäckigem Schmutz an Töpfen und Auflaufformen
- √ Favourite – Ein Knopf für den persönlichen Favouriten, direktes Speichern für Ihr Lieblingsprogramm
- √ Extra speed – Bis zu drei Mal schneller sauberes und trockenes Geschirr

Sonderzubehör

Z7710X0	Schlauchverlängerung Zu- und Ablauf
Z7861X0	Verblendungs-u.Befestigungssatz 86,5 cm
Z7861X3	Verblendungssatz Hocheinbau 86,5cm Höhe
Z7863X1	Korbeinsatz f.Langstielgläser
Z7865X1EU	Netzkabel mit EU-Stecker 5m
Z7870X0	Spülhilfe-Set
Z7871X0	Silberglanzkassette

Ausstattung

Technische Daten

Energieeffizienzklasse (EU 2017/1369) : D
Energieverbrauch des eco-Programms pro 100 Betriebszyklen (EU 2017/1369) : 84
Höchste Anzahl von Maßgedecken (EU 2017/1369) : 13
Wasserverbrauch in Litern im eco-Programm pro Betriebszyklus (EU 2017/1369) : 9,5
Programmdauer (EU 2017/1369) : 4:55
Luftschallemissionen (EU 2017/1369) : 44
Luftschallemissionsklasse (EU 2017/1369) : B
Bauform : Eingebaut
Höhe der Arbeitsplatte (mm) : 0
Abmessungen des Gerätes (mm) : 865 x 598 x 550
Nischenmaße (H x B x T) (mm) : 865-925 x 600 x 550
Tiefe bei geöffneter Tür (90°) (mm) : 1200
Höhenverstellung max. (mm) : 60
Verstellbarer Sockel : Horizontal und Vertikal
Nettogewicht (kg) : 33,746
Bruttogewicht (kg) : 36,0
Anschlusswert (W) : 2400
Absicherung (A) : 10
Spannung (V) : 220-240
Frequenz (Hz) : 50; 60
Länge Anschlusskabel (cm) : 175
Steckerart : Schuko-/Gardy.m.Erdung
Länge Zulaufschlauch (cm) : 165
Länge Ablaufschlauch (cm) : 190
EAN-Nummer : 4242004244486
Art der Installation : Vollintegrierbar

4 242004 244486

N 50, Vollintegrierter Geschirrspüler, 60 cm, XXL

S275HAX29E

COOKING PASSION SINCE 1877

Ausstattung

Leistung und Verbrauch

- Energieeffizienzklasse[1]: D
- Energie[2] / Wasser[3]: 84 kWh / 9.5 Liter
- Fassungsvermögen: 13 Maßgedecke
- Programmdauer[4]: 4:55 (h:min)
- Geräusch: 44 dB(A) re 1 pW
- Geräusch-Effizienzklasse: B

Programme und Optionen

- 6 Programme: Eco 50 °C, Auto 45-65 °C, Chef 70 °C, Kurz 60 °C, Glas 40 °C, Favorit
- Vorspülen
- 4 Sonderfunktionen: Fernstart, Extra Trocknen, IntensivZone, VarioSpeed Plus
- EasyClean
- Silence on demand (per App)

Spültechnik und Sensorik

- Wärmetauscher
- Aqua- und Beladungssensor
- DosierAssistent
- EfficientSilentDrive
- Reiniger-Automatik
- Innenbehälter/ Boden: Edelstahl/Edelstahl

Korbsysteme

- Flex 1 Korbsystem
- Höhenverstellbarer Oberkorb mit RackMatic® (3-stufig)
- Komfortrollen im Unterkorb
- Korbstopper (Rack Stopper) gegen ein Überrollen des Unterkorbes
- Klappbare Tellerhaltereihen im Oberkorb (2x)
- Klappbare Tellerhaltereihen im Unterkorb (2x)
- Besteckablage im Oberkorb
- VarioBesteckkorb im Unterkorb
- Tassenablage im Oberkorb (2-teilig)

Anzeige und Bedienung

- Home Connect-fähig über WLAN
- Bedienung von oben
- Bedienblende mit Klartext (englisch)
- GapLight
- Restzeitanzeige in Minuten
- Startzeitvorwahl 1-24 Stunden

Technische Informationen und Zubehör

- Neff AquaStop®
- mit VarioScharnier
- Integrierter Glasschutz
- Salzeinfüllhilfe (Trichter)
- Inkl. Dampfschutz-Blech
- Gerätemaße (H x B x T): 86.5 cm x 59.8 cm x 55.0 cm

[1] auf einer Energieeffizienzklassen-Skala von A bis G
[2]Energieverbrauch kWh/100 Betriebszyklen (im Programm Eco 50 °C)
[3] Wasserverbrauch in Liter pro Betriebsszyklus (im Programm Eco 50 °C)
[4] Programmdauer im Programm Eco 50 °C
** Garantiebedingungen finden Sie unter https://www.neff-home.com/de/service/neff-garantien/herstellergarantie*

COOKING PASSION SINCE 1877
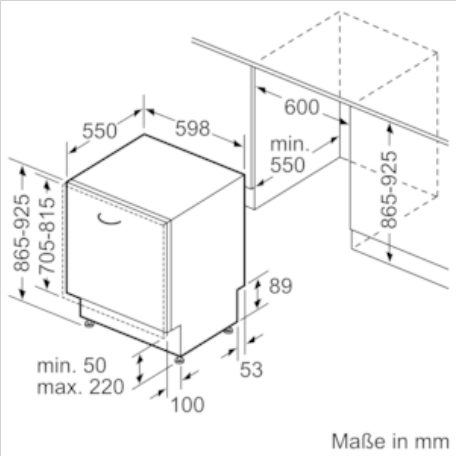
Maßzeichnungen